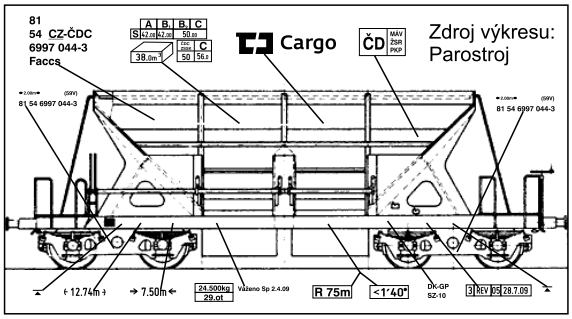
81
54 CZ-ČDC
6997 044-3
Faccs
A B B C
S 67.0t 67.0t 50.0t
38.0m² Max axle C
50 56.0
Cargo
ČD MÁV ZSR PKP
Zdroj výkresu:
Parostroj
(SWV)
81 54 6997 044-3
(SWV)
81 54 6997 044-3
12.74m
7.50m
24,500kg
29.0t
Váženo Sp 2.4.09
R 75m
<1'40"
DK-GP
SZ-10
3 REV 05 28.7.09